Rökgasfläkt

RSV

SE | Läs och spara dessa instruktioner!

exodraft
Din energi. **Optimerad.**

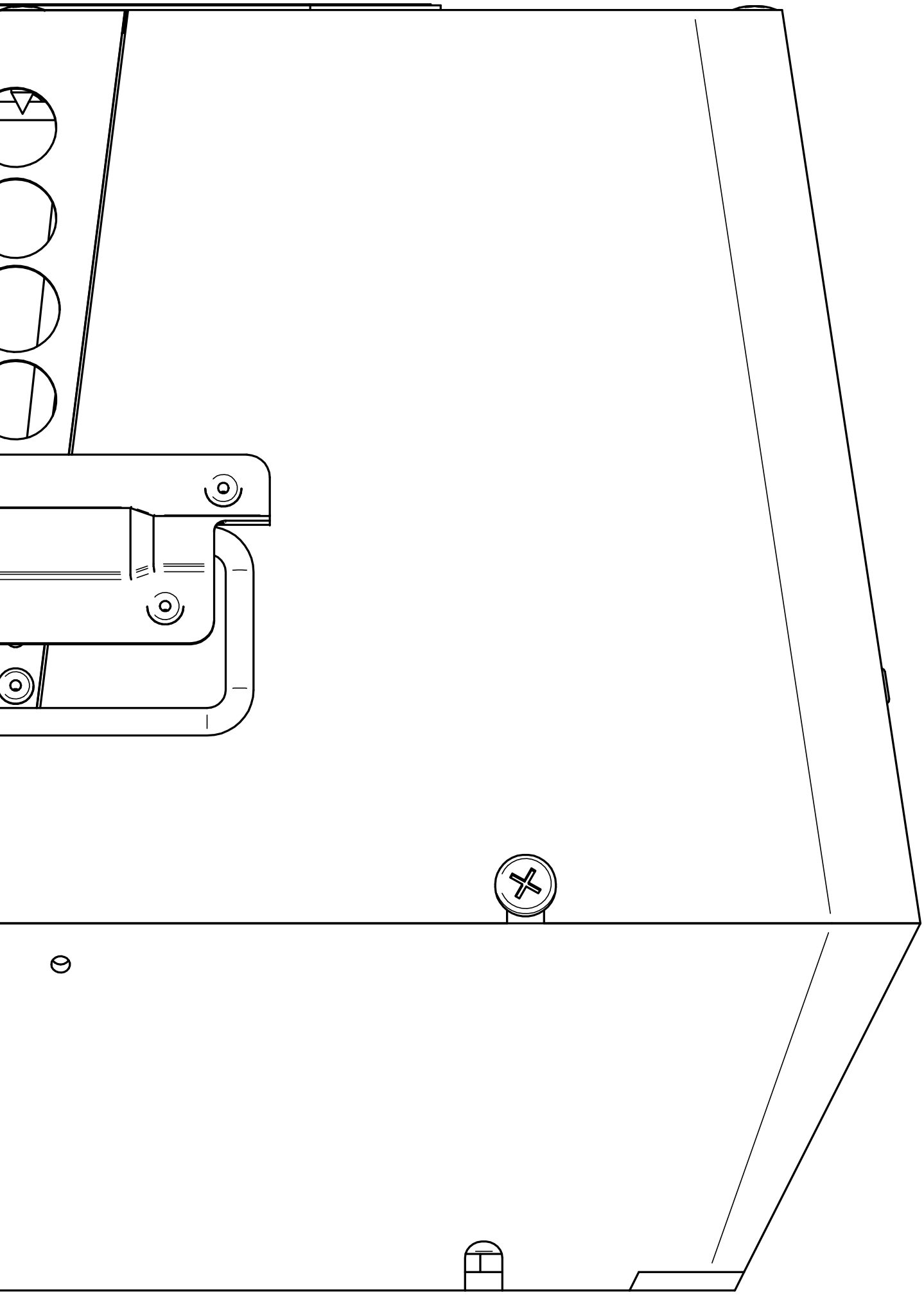

Rökgasfläkt | RSV

Innehåll

Produktinformation	**7**
Leveransomfattning	7
Tillbehör och reservdelar	7
Garanti	8
Tekniska specifikationer	9
Försiktighetsåtgärder och användaranvisningar	12
Mekanisk installation	**13**
Transportsäkring	13
Minsta avstånd	14
Installation på murad skorsten	15
Installation på stålskorsten	17
Flera fläktar på skorsten	20
Elektrisk installation	**21**
Säkerhetsbrytare	21
Igångsättning och konfiguration	**22**
Systemtest	22
Användning av eldstad eller kamin	22
Underhåll och felsökning	**23**
Skötsel och rengöring	23
Felsökning	24
UK Conformity Assessed	**25**
Försäkran om överensstämmelse	**26**

Hur man använder denna manual

Denna manual är baserad på den specifika produkten och innehåller relevant teknisk information och installationsanvisningar.

Tillbehör och reservdelar omfattas inte av denna manual.
Se respektive manual för varje komponent för ytterligare information.

Denna installationsmanual innehåller ingen systemdokumentation.

Underlåtenhet att följa instruktioner märkta med en farosymbol kan leda till personskada och/eller skada på produkten.

Fel och utelämnanden förbehållna.

Avfallshantering

Elektrisk och elektronisk utrustning (EEE) innehåller ofta material, komponenter och ämnen som kan skada miljön eller vara hälsofarliga. Produkter (WEEE) märkta med symbolen ”överstruken soptunna på hjul” ska avyttras separat från annat avfall vid slutet av deras livslängd. Även om lagstiftningen kan variera från land till land, rekommenderar vi starkt att elektriskt och elektroniskt avfall separeras från annat avfall och avyttras enligt nationell lagstiftning för att skydda miljön och de personer som kan komma i kontakt med avfallet.

Symboler

Följande symboler kan användas i manualen för att uppmärksamma fara eller risk för personskada eller skada på produkten.

Allmänt förbud

Underlåtenhet att följa instruktioner markerade med förbjuden-symbolen kan leda till extrem fara eller allvarlig personskada.

Allmän uppmärksamhet

Markerar en farlig situation som i värsta fall kan orsaka allvarlig personskada eller betydande skada på produkten.

Allmän varning

Underlåtenhet att följa instruktioner markerade med en farosymbol kan leda till personskada och/eller skada på produkten.

Elrisk/Hög spänning

Markerar en situation där försiktighet rekommenderas på grund av risken för elektrisk stöt med hög spänning, vilket kan orsaka allvarlig personskada eller betydande skada på produkten.

Anslut en jordningskontakt till marken

Underlåtenhet att följa instruktioner markerade med en farosymbol kan leda till personskada och/eller skada på produkten.

Tillåtet och godkänt

Tillåten och godkänd installationsmetod.

Förbjuden och inte godkänd

Förbjuden och inte godkänd installationsmetod.

Varning

För att minimera risken för brand, elektrisk stöt, personskada och/eller skada på produkten, var god följ följande instruktioner:

- Läs manualen innan du börjar använda produkten och använd endast produkten enligt tillverkarens instruktioner. Vid tveksamhet, kontakta en av våra specialiserade återförsäljare.
- Alla installationer måste utföras av behörig personal och i enlighet med nationell lagstiftning och föreskrifter.
- Produkten måste jordas. Kontakta en behörig elektriker om du är osäker.
- För att undvika skorstenbränder, se till att skorstenen har sotats innan fläkten monteras.
- Skorstenfläkten måste förbli påslagen hela tiden när eldstaden används.
- Exodraft rekommenderar att skorstenfläkten aktiveras minst en gång var tredje månad för att undvika långa perioder av stagnation, eftersom detta kan ha en negativ påverkan på de mekaniska delarna.
- Innan service utförs på produkten, koppla bort strömmen och säkerställ att den inte av misstag kan återanslutas.
- Exodraft rekommenderar alltid användning av en brandvarnare när en eldstad för fast bränsle är installerad.
- Om Exodraft-fläktsystemet är avsett för installationer med fast bränsle/flervärmesystem, vänligen säkerställ att utformningen uppfyller kraven enligt BS EN15287-1. Om detta inte kan uppnås måste en brandvarnare installeras i samma rum som värmeenheten.
- Observera! Fläktar som används för biomassepannor måste rengöras oftare på grund av omfattande rest-/sotbildning. Det är viktigt att införa ett regelbundet schema för inspektion och rengöring, särskilt under de första användningsdagarna, för att avgöra hur ofta regelbundna inspektioner och rengöringar bör utföras.

Produktinformation

En Exodraft RSV rökgasfläkt är konstruerad för vertikalt utblås.

Fläkten ska monteras ovanpå skorstenen och skapar ett undertryck (sug) längs hela rökkanalen.

Fläkten kan användas tillsammans med alla typer av eldstäder och värmeanordningar som använder bränsle. Den är särskilt väl lämpad för anordningar som använder fast bränsle, t.ex. vedeldade eldstäder och kaminer samt biomassa- eller fastbränslepannor.

Fläkten ingår i ett Exodraft-system och bör anslutas till en Exodraft-styrning för optimal effekt.

Felaktig eldning kan leda till problem med sot, skorstensbrand m.m., vilket kan skada produkten. På följande webbplats finns råd om upptändning och skötsel av eld:

www.exodraft.com

Leveransomfattning

- Exodraft RSV rökgasfläkt
- Mineralullsmatta för vibrationsfri montering
- Paket med vinkelben, säkerhetsvajer, bultar och muttrar (vingskruvar ingår – används där det är tillåtet)
- Pansarslang
- Installationsmanual och användaranvisningar

Tillbehör och reservdelar

Tabellen nedan visar tillbehör och reservdelar som finns tillgängliga för RSV-modellerna.

Tillbehör*	**Reservdelar**
Flänsar (för stålskorstenar)	Motorer
Täckplåtar (för stålskorstenar och murade skorstenar)	Centrifugalfläkthjul och axialvingar
RSD – distansbultar för luftinblandning (för murade skorstenar)	Mineralullsmattor
Regnskydd	SVD-RS – vibrationsdämpare (för flänsar på stålskorstenar)
	Kondensatorer

*Den här manualen beskriver inte den specifika användningen av tillbehör. Vi hänvisar till de separata manualerna för dessa komponenter. Kontakta din Exodraft-återförsäljare för mer information.

Garanti

Alla Exodraft-produkter omfattas av 2 års garanti i enlighet med europeisk konsumenträttslagstiftning. I vissa länder kan en längre garantitid gälla, beroende på nationell lagstiftning eller andra tydligt angivna villkor. Reklamationer ska hanteras av en specialiserad återförsäljare eller grossist, helst där Exodraft-produkten ursprungligen köptes. En aktuell lista över Exodrafts specialiserade återförsäljare finns på vår webbplats för respektive land.

Exodraft-produkter ska alltid installeras av behörig personal. Exodraft förbehåller sig rätten att ändra dessa riktlinjer utan föregående meddelande.

Garantin och ansvaret omfattar inte fall som gäller personskada, skada på egendom eller skada på produkten och som kan hänföras till en eller flera av följande orsaker:

- Underlåtenhet att följa denna installations- och bruksanvisning
- Felaktig installation, igångsättning, underhåll eller service
- Felaktigt utförda reparationer
- Obehöriga konstruktionsändringar av produkten
- Installation av ytterligare komponenter som inte har testats eller godkänts tillsammans med produkten
- Skador som uppstår till följd av fortsatt användning av produkten trots ett uppenbart fel
- Underlåtenhet att använda originalreservdelar och originaltillbehör
- Användning av produkten på annat sätt än avsett
- Överskridande eller underskridande av de gränsvärden som anges i tekniska data
- Force majeure

Tekniska specifikationer

RSV-fläkten är konstruerad för vertikalt utblås. Den finns i tio storlekar.

Fläktens stomme och hölje är tillverkade i gjuten aluminium och utrustade med en axialvinge i rostfritt stål eller ett centrifugalfläkthjul i gjuten aluminium.

Rökgasfläkt	Axialvinge/centrifugalfläkthjul
RSV009-41 RSV012-41 RSV014-41 RSV016-41	Axialvinge i rostfritt stål
RSV160-41 RSV200-41 RSV250-41 RSV315-41 RSV400-41	Centrifugalfläkthjul i gjuten aluminium
RSV400-42 RSV450-42	Centrifugalfläkthjul i gjuten aluminium
RSV315-43 RSV400-43	Centrifugalfläkthjul i gjuten aluminium

Alla modeller kan öppnas för service och rengöring.

Ljudnivån varierar mellan de olika rökgasfläktmodellerna. Mer information om ljudnivåer finns i vår tekniska broschyr/datablad.

RSV-fläkten är konstruerad för att tåla rökgastemperaturer upp till 250 °C. Om temperaturen är högre, dock högst 300 °C, ska mineralullsmattan tas bort och ersättas med tillvalet distansbultar för luftinblandning (typ RSD) eller vibrationsdämpare (typ SVD-RS) vid flänsen för att skapa extra kylluft under fläkten. Mer information om dessa delar finns under tillbehör.

Alla RSV-modeller har en motorkondensator. Kondensatorn betraktas som en slitdel som slits över tid, beroende på användning. Om kondensatorn är utsliten får motorn svårt att starta. Då är det dags att byta kondensatorn. Be en behörig elektriker att utföra detta arbete.

Tekniska data

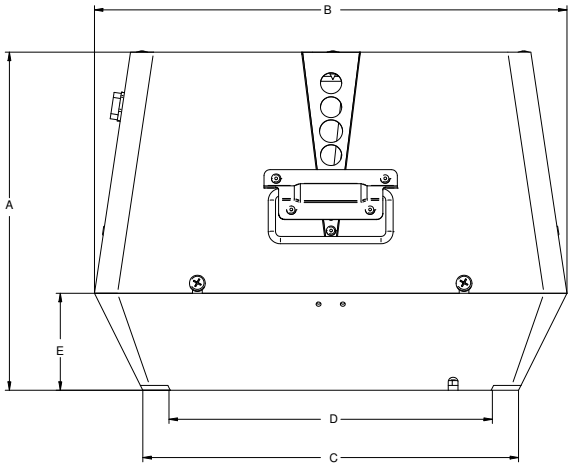

Modell	Motorspecifikationer				Vikt	Mått [mm]				
	rpm	V	Amp	kW*	kg	A	B x B	C x C	D [Ø]	E
RSV009-41	1400	1 x 230	0.14	0.05	13	250	310	240	215	70
RSV012-41	1400	1 x 230	0.35	0.13	17	280	390	310	275	80
RSV014-41	1400	1 x 230	0.80	0.16	24	335	485	385	335	100
RSV016-41	1400	1 x230	1.80	0.32	35	380	580	465	365	115
RSV160-41	1400	1 x 230	0.40	0.04	12	250	310	240	160	70
RSV200-41	1400	1 x 230	0.40	0.07	18	280	390	310	200	80
RSV250-41	1400	1 x 230	0.80	0.16	27	335	485	385	250	100
RSV315-41	1400	1 x 230	1.80	0.37	37	380	580	465	315	115
RSV400-41	1400	1 x 230	2.60	0.40	47	430	650	525	400	130
RSV400-42**	1720	3 x 230	3.50	0.75	52	460	650	525	400	130
RSV450-42**	1720	3 x 230	6.50	1.50	58	590	650	525	400	220
RSV315-43	1350	3 x 230 / 400	1.90 / 1.10	0.32	37	380	580	465	315	115
RSV400-43	1350	3 x 230 / 400	2.30 / 1.30	0.42	47	430	650	525	400	130

*Strömförbrukning vid en omgivningstemperatur på 20 °C

** Frekvensomformare krävs

- Varvtalet för ovanstående fläktmodeller är steglöst reglerbart
- Motorskyddets kapslingsklass är IP54
- Isolationsklass F

Konstruktion och komponenter

1	Överdel
2	Underdel
3	Motor
4	Axialvinge/centrifugalfläkthjul
5	Inlopp för axialvinge/ centrifugalfläkthjul
6	Säkerhetsgångjärn
7	Skyddsnät
8	Handtag
9	Skruvar för fastsättning av över- och underdel (alternativt används medföljande vingskruvar där det är tillåtet)
10	Pansarslang och anslutningskabel
11	Mineralullsmatta
12	Säkerhetsvajer
13	Vinkelben, bultar och muttrar m.m.

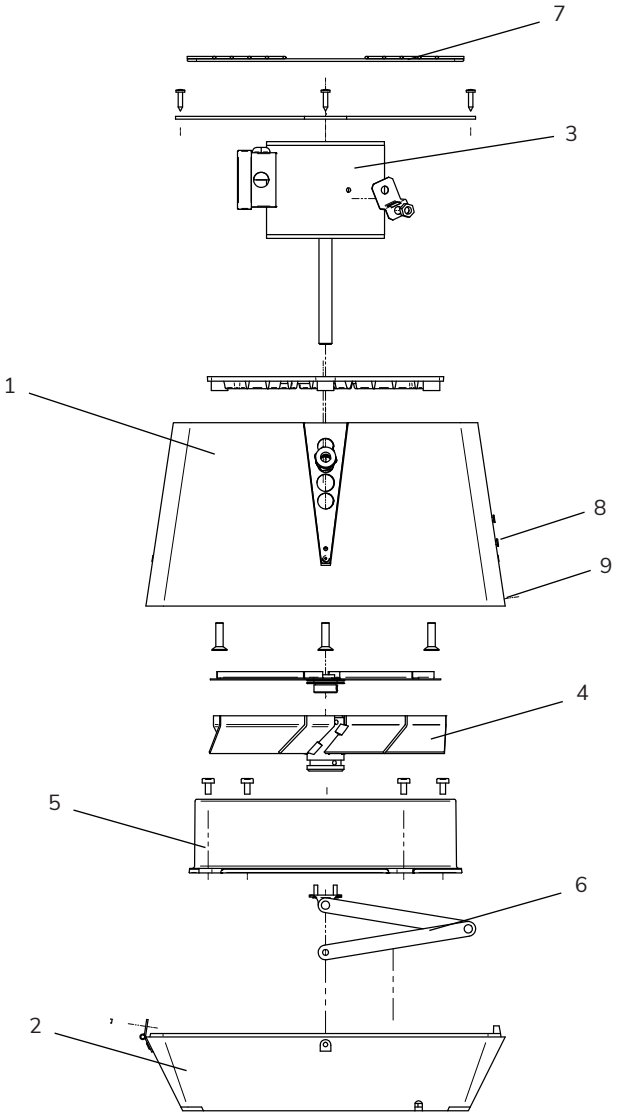

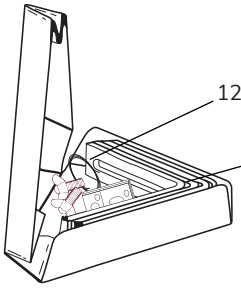

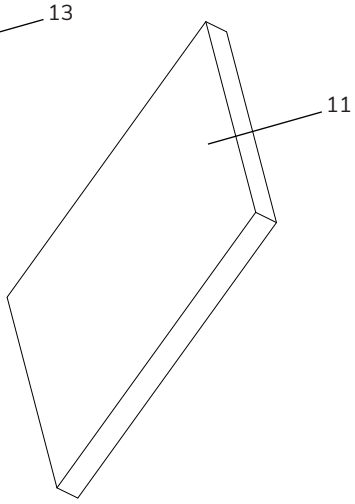

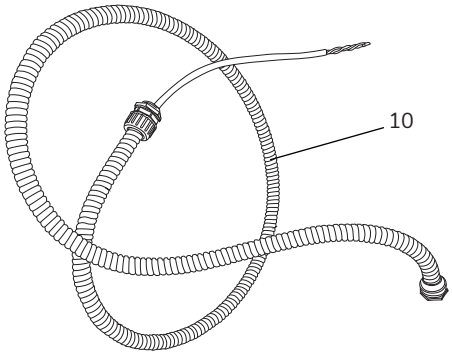

Försiktighetsåtgärder och användaranvisningar

Dessa anvisningar, tillämpliga standarder och relevanta säkerhetsrutiner från tillverkaren ska följas. Samtidigt ska gällande bestämmelser i det land där produkten installeras följas.

Bärförmåga och avlastning

Före installation av en rökgasfläkt ska det kontrolleras om skorstenen säkert kan bära rökgasfläktens vikt.

En stålskorsten ska vara väl avlastad vid takgenomföringen. Om skorstenen sticker upp högt över taket ska skorstenen och fläkten säkras. Tillverkarens anvisningar ska följas.

Murade skorstenar behöver normalt ingen särskild avlastning för att bära rökgasfläktens vikt.

Systemtyp

Eldstäder och braskaminer som används i privata bostäder fungerar normalt i en relativt stabil miljö där inga större tryckvariationer förekommer. För att säkerställa optimal användning av Exodraft-systemet krävs dock justering av fläktens hastighet och luftintag, beroende på väderförhållandena utomhus och på var i eldningsprocessen man befinner sig.

Eldstäder som används i restauranger utsätts för stora tryckförändringar på grund av faktorer som att dörrar ständigt öppnas och stängs, att köksfläktar suger ut luft osv. I en sådan miljö kan rök lätt tränga ut.

Försiktighetsåtgärder

Observera

- att rökgasfläkten ska installeras ovanpå skorstenen
- att den kan monteras på både stålskorstenar och murade skorstenar
- att den ska monteras med godkända Exodraft-tillbehör
- att rökgasfläkten alltid ska vara påslagen när eldstaden används
- att den ska vara åtkomlig för service och underhåll från taket eller från en stege/lift
- att avståndet till brännbart material ska vara minst 500 mm
- att säkerhetsbrytaren ska vara lätt åtkomlig

OBS! Det rekommenderas alltid att installera en brandvarnare i samband med en vedeldad installation.

Mekanisk installation

Exodraft-produkter ska alltid installeras av behörig personal och i enlighet med tillverkarens anvisningar.

Transportsäkring

Glöm inte att ta bort transportsäkringen som sitter nära centrifugalfläkthjulet och kontrollera att axialvingen/centrifugalfläkthjulet kan rotera fritt innan fläkten monteras på skorstenen.

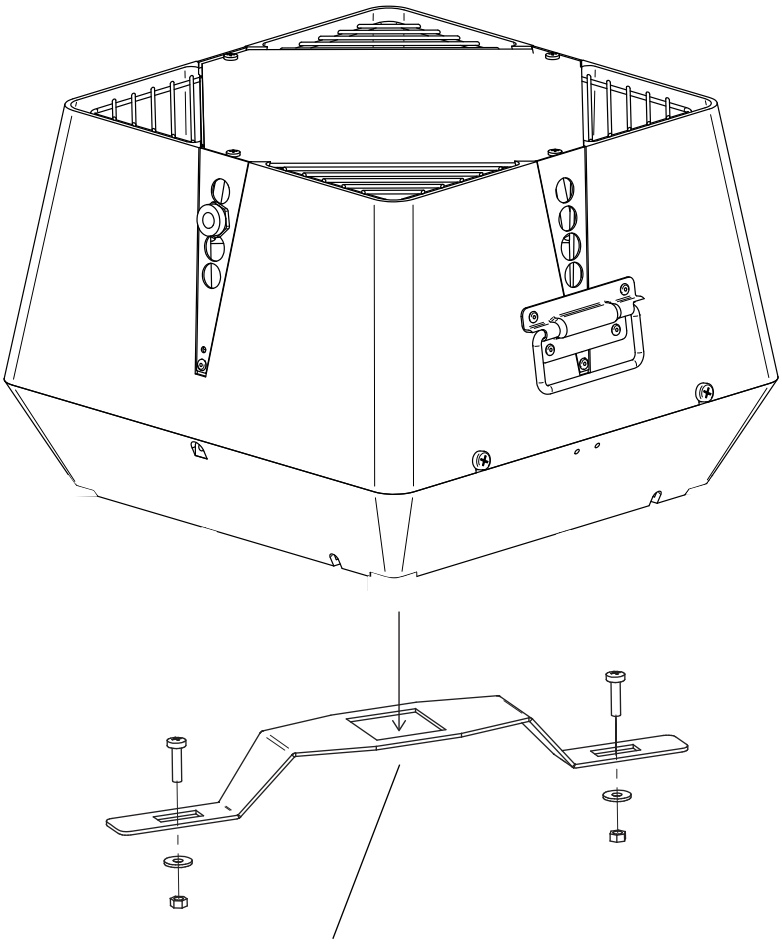

Modell:
RSV315-41
RSV400-41
RSV400-42
RSV450-42
RSV315-43
RSV400-43

Placering av rökgasfläkten

Rökgasfläkten kan monteras horisontellt eller vertikalt. Observera gällande nationell lagstiftning och byggbestämmelser!

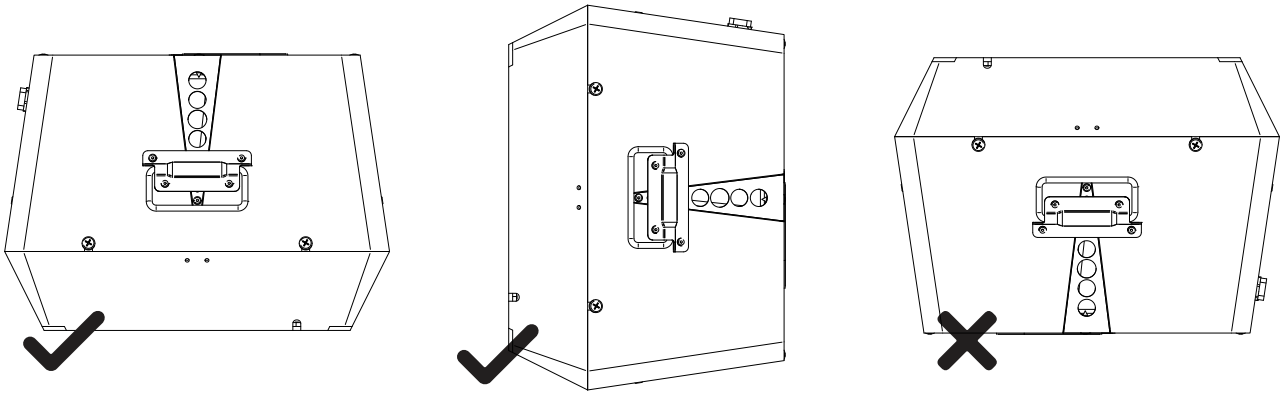

Minsta avstånd

Minsta avstånd till brännbart material ska hållas enligt de mått som anges nedan. Observera att nationell lagstiftning ska följas!

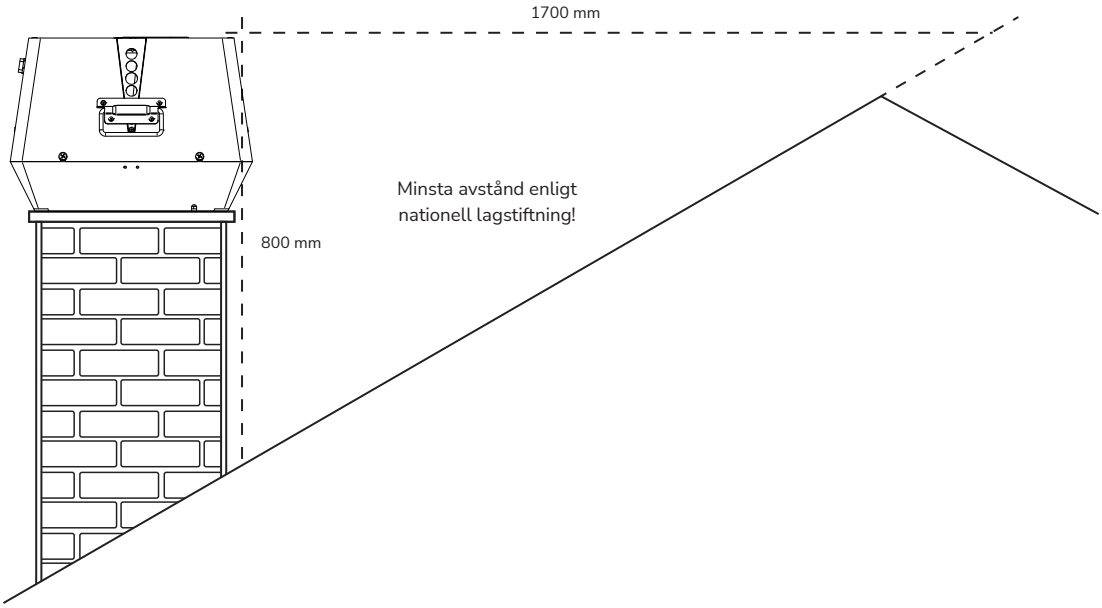

Installation på murad skorsten

Om fläkten ska monteras på en murad skorsten ska vinkelben användas. Se installationsanvisningen nedan.

Steg	Åtgärd	Illustration
1	Mät den invändiga diametern på den murade skorstenen.	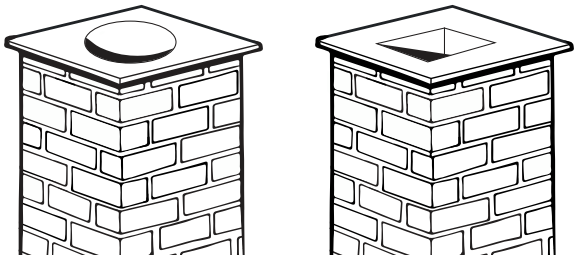
2	Skär därefter ett passande hål i mineralullsmattan. Observera att det alltid ska finnas minst 20 mm mattyta runt hela hålets omkrets. Obs! Om RSD används ska hörnen på mineralullsmattan skäras av så att det finns plats för vibrationsdämparna. Om en temperatursensor ska installeras tillsammans med rökgasfläkten ska ett spår skäras i mineralullsmattan som är tillräckligt stort för sensorn.	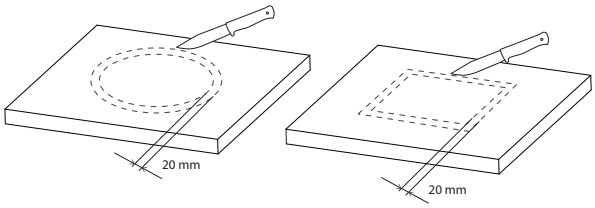
3	Montera och fäst vinkelbenen på undersidan av bottenplattan med hjälp av de medföljande bultarna och muttrarna. Observera att bultarna ska föras in underifrån.	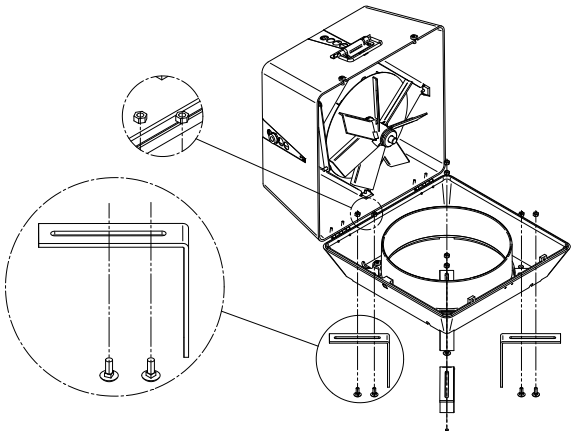
4	Justera avståndet mellan vinkelbenen så att det passar skorstenens invändiga diameter och dra därefter åt muttrarna. Observera att det ska finnas ett mellanrum på 2–4 mm mellan vinkelbenen och skorstenen för att undvika att vibrationer överförs från fläkten till skorstenen.	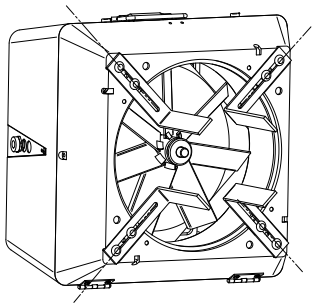

5

Placera mineralullsmattan ovanpå skorstenen. Den kan användas med valfri sida vänd mot fläkten. Rökgasfläkten kan nu sänkas på plats ovanpå mattan, med vinkelbenen ned i skorstenen.

VIKTIGT! Skruva eller bulta inte fast vinkelbenen i rökkanalen!

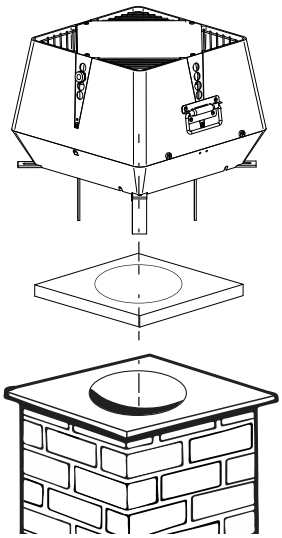

6

Använd säkerhetsvajern för att säkra fläkten vid skorstenen. Montera den medföljande skruven och pluggen i den murade skorstenen. För därefter vajern genom det avsedda hålet i bottenplattan och in i vajerlåset.

Spänn säkerhetsvajern lätt och dra därefter åt vajerlåset så att rökgasfläkten är säkrad när den öppnas för service och rengöring. Säkerhetsbrytaren ska monteras på sidan av skorstenen så att den är lätt åtkomlig vid service av fläkten.

Pansarslangen med anslutningskabeln ska föras in i säkerhetsbrytarens undersida och upp i brytaren via kabelförskruvningen.

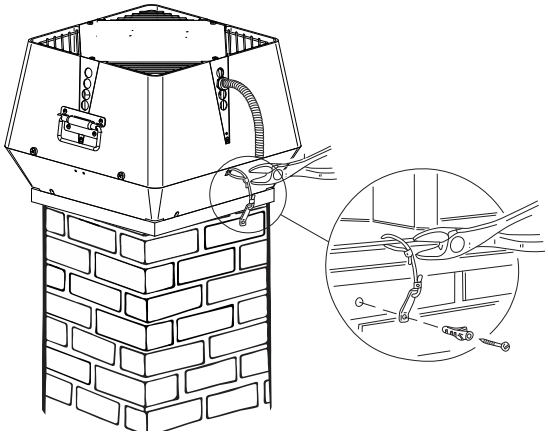

7

Kontrollera följande innan fläkten tas i drift:

- att muttrarna på vinkelbenen har dragits åt
- att säkerhetsvajern har fästs vid fläkten och skorstenen
- att säkerhetsvajern och vajerlåset har dragits åt
- att anslutningen på pansarslangen har fästs. Pansarslangen ska hänga rakt ned från fläkten
- att rökgasfläkten är ordentligt stängd
- att överdelen hålls med handen när fläkten öppnas eller stängs

OBS! Slutanvändaren ska informeras om att rökgasfläkten alltid ska vara påslagen när eldstaden/pannan används.

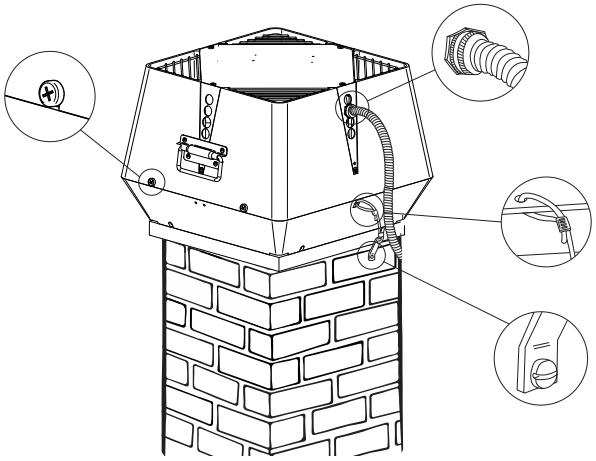

8

För att undvika att regnvatten tränger in i rökgasfläkten ska slitsar och hål tätas med värmebeständig och brandsäker silikon.

Täta inte dräneringshålen!

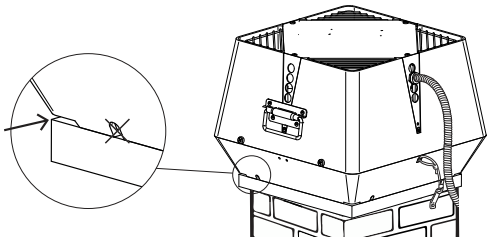

Installation på stålskorsten

Om fläkten ska monteras på en stålskorsten ska rökgasfläkten installeras med en godkänd fläns.
Se installationsanvisningen nedan.

Steg	Åtgärd	Illustration
1	Flänsen ska placeras så att stosänden går ned i skorstenen! Mät diametern på hålet i flänsen.	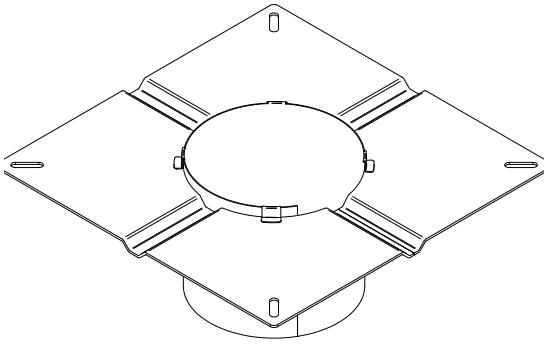
2	Skär därefter ett hål i mineralullsmattan som är 20 mm större i radie än flänsens diameter.	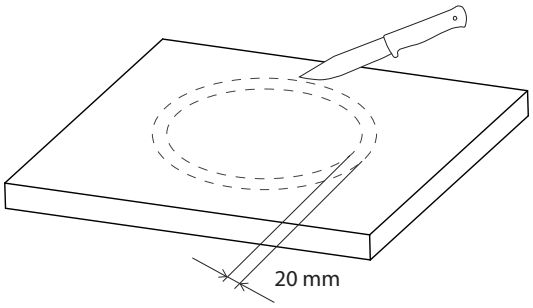
3	Skär av hörnen på mineralullsmattan så att det finns plats för vibrationsdämparna. Om en temperatursensor ska installeras tillsammans med rökgasfläkten ska ett spår skäras i mineralullsmattan som är tillräckligt stort för sensorn. Placera därefter mineralullsmattan på flänsen, mellan flänsen och fläkten.	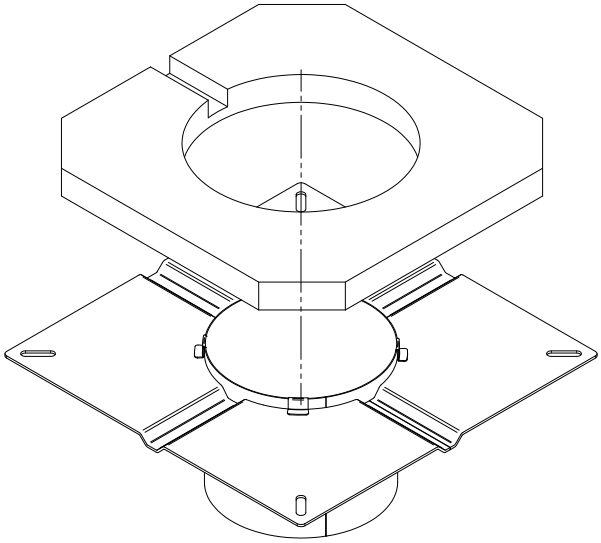

4 Fäst flänsen vid rökgasfläkten med hjälp av de vibrationsdämpare som medföljer flänsen.

Observera att brickorna och sexkantsmuttrarna ska monteras på insidan av underdelen på RSV-modellen.

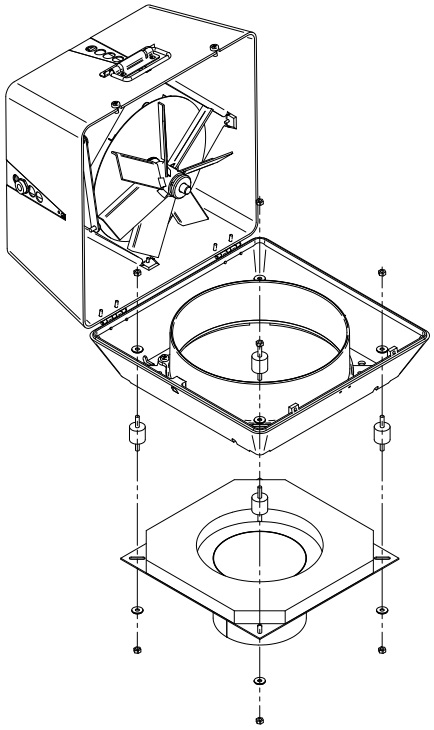

5 Fläktenheten kan nu monteras på stålskorstenen.

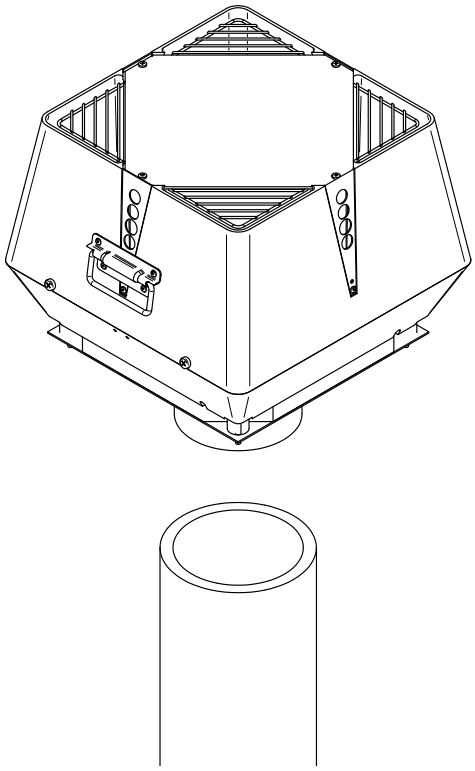

6

Använd säkerhetsvajern för att säkra fläkten vid skorstenen. Montera den medföljande självborrande skruven i stålskorstenen.
För därefter vajern genom det avsedda hålet i bottenplattan och in i vajerlåset.

Spänn säkerhetsvajern lätt och dra därefter åt vajerlåset så att rökgasfläkten är säkrad när den öppnas för service och rengöring. Säkerhetsbrytaren ska monteras på sidan av skorstenen så att den är lätt åtkomlig vid service av fläkten.

Pansarslangen med anslutningskabeln ska föras in i säkerhetsbrytarens undersida och upp i brytaren via kabelförskruvningen.

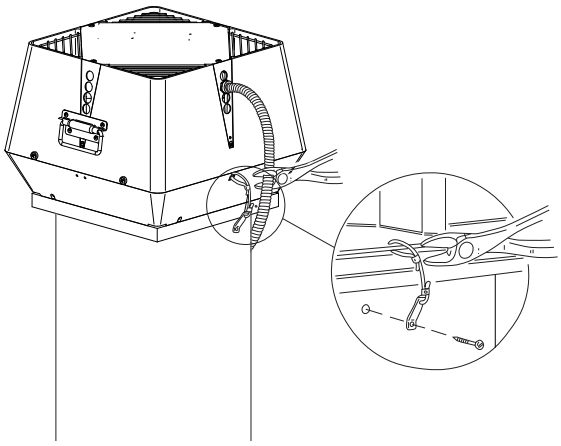

7

Kontrollera följande innan fläkten tas i drift:

- att muttrarna på vinkelbenen har dragits åt
- att säkerhetsvajern har fästs vid fläkten och skorstenen
- att säkerhetsvajern och vajerlåset har dragits åt
- att anslutningen på pansarslangen har fästs. Pansarslangen ska hänga rakt ned från fläkten
- att rökgasfläkten är ordentligt stängd
- att överdelen hålls med handen när fläkten öppnas eller stängs

OBS! Slutanvändaren ska informeras om att rökgasfläkten alltid ska vara påslagen när eldstaden/pannan används.

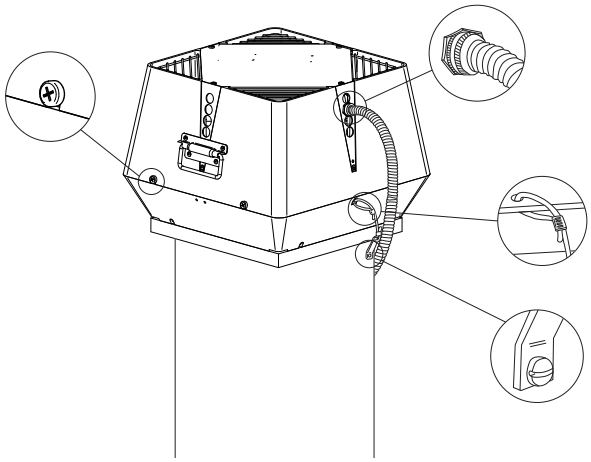

8

För att undvika att regnvatten tränger in i rökgasfläkten ska slitsar och hål tätas med värmebeständig och brandsäker silikon.

Täta inte dräneringshålen!

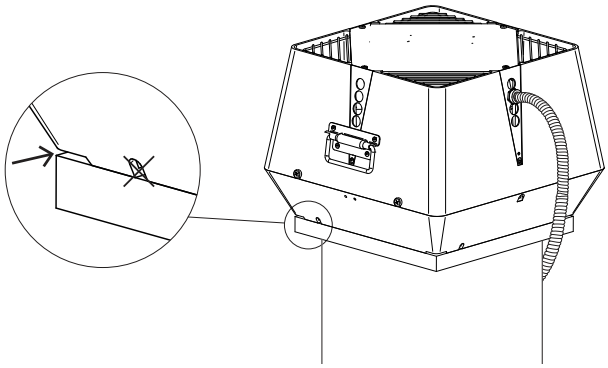

Flera fläktar på skorsten

Om två eller flera rökgasfläktar krävs för att skapa tillräckligt drag är installationsförfarandet nästan detsamma som vid installation av en enskild fläkt. Se installationsanvisningen nedan.

Flera fläktar på murad skorsten

Om två eller flera fläktar krävs för att skapa tillräckligt drag behövs en särskild adapterplåt (ingår inte i Exodrafts leverans). De två hålen i plåten ska motsvara halsdiametern på den fläktmodell som används, och centrumavstånd-det ska minst motsvara fläktens bredd. Exodraft rekommenderar att en skiljevägg monteras mellan fläktarna.

Adaptern ska tätas med silikon och bultas fast ovanpå skorstenen.

1

Vid installation av flera fläktar är det mycket viktigt att fläktarna är av samma modell och storlek och att de styrs parallellt med en gemensam motorvarvtalsregulator.

Samma princip ska användas om rökkanalens storlek överstiger fläktbasens mått. Adapterplåten ska dimensioneras så att den täcker rökkanalen och kan fästas säkert. Ett hål ska skäras i mitten av plåten och fläkten ska monteras centrerat över hålet.

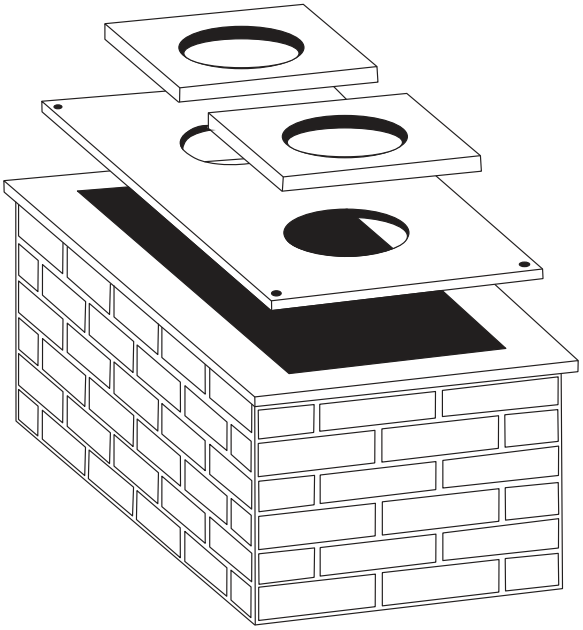

Flera fläktar på stålskorsten

Om två eller flera rökgasfläktar krävs för att skapa tillräckligt drag är installationsförfarandet i princip detsamma som vid installation av en enskild fläkt på en stålskorsten. Eftersom fläktarna placeras bredvid varandra krävs dock en särskild plenumlåda (ingår inte i Exodrafts leverans).

1

Exodraft rekommenderar att en skiljevägg monteras mellan fläktarna.

Vid installation av flera fläktar är det mycket viktigt att fläktarna är av samma modell och storlek och att de styrs parallellt med en gemensam motorvarvtalsregulator.

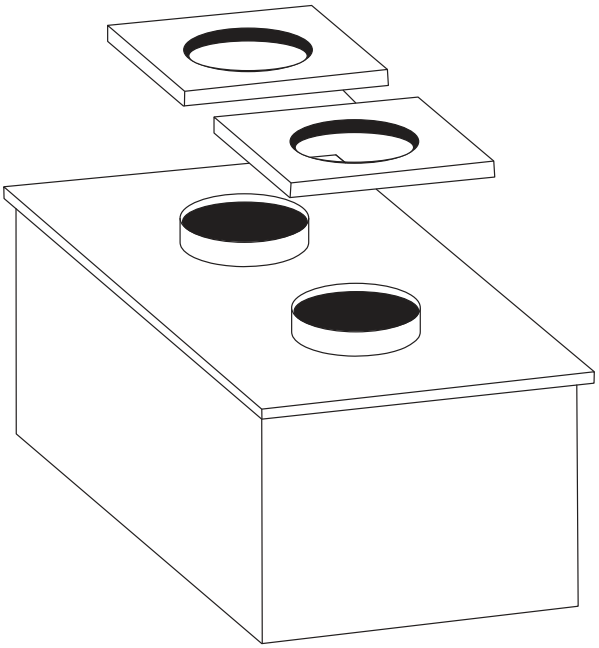

Elektrisk installation

Fläktens och motorns specifikationer finns på fläktens typskylt. Alla enfasmodeller kan varvtalsregleras.

Ledningarna ska anslutas enligt kopplingsschemat. Mer information finns i anvisningarna för Exodrafts styrenheter.

Eventuell åskledare som är ansluten till fläkten ska uppfylla gällande nationell lagstiftning.

Exodraft-motor

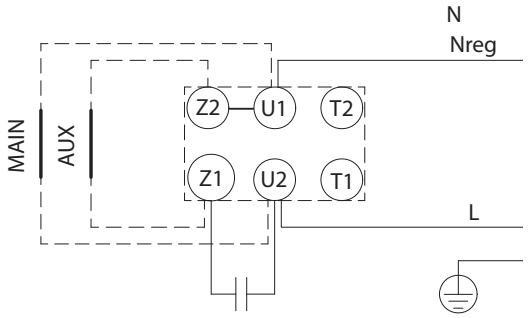

Grundfos-motor

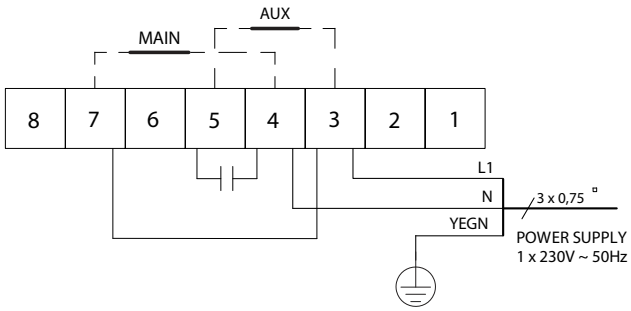

Säkerhetsbrytare

I enlighet med bestämmelserna i tillämpligt EU-maskindirektiv ska en rökgasfläkt alltid vara försedd med en säkerhetsbrytare. Säkerhetsbrytaren ska uppfylla nationella elinstallationsstandarder och ska beställas separat, eftersom den inte ingår i Exodrafts standardleveransomfattning.

Modell	Anslutningskabel och ledningsdragning	Steglöst reglerbar elektronisk regulator	Skydd
RSV009-41 RSV160-41	brun = L blå = Nreg gul/grön = ⏚	Ja	Motorn tål blockering (impedansskydd)
RSV012-41 RSV014-41 RSV016-41 RSV200-41 RSV250-41 RSV315-41 RSV400-41	brun = L blå = Nreg gul/grön = ⏚	Ja	Motorn kräver överbelastningsskydd
RSV400-42 RSV450-42	1 - L1 2 - L2 3 - L3 4 + 5 termobrytare gul/grön = ⏚	Ja, via frekvensomformare max. 60 Hz	Motorn kräver överbelastningsskydd
RSV315-43 RSV400-43	brun = L1 blå = L2 svart = L3 gul/grön = ⏚	Nej	Motorn kräver överbelastningsskydd

Igångsättning och konfiguration

Systemtest

Följ dessa anvisningar innan några justeringar görs i systemet:

Slå PÅ rökgasfläkten och kontrollera att den roterar. Öka och minska fläktens hastighet med hjälp av varvtalsregulatorn för att kontrollera att fläkten fungerar korrekt.

FARA! Kontrollera att värmeanordningen (varmvattenberedare, värmepanna osv.) fungerar korrekt efter att rökgasfläkten har slagits på. Säkerställ att inga rökgaser tränger ut, eftersom detta kan leda till kolmonoxidförgiftning!

Efter systemtestet rekommenderar Exodraft att eldstaden eller kaminen tänds. Följ anvisningen nedan för korrekt upptändning och användning av rökgasfläkten.

Användning av eldstad eller kamin

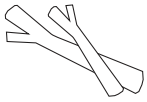	Tända brasan (upptändning): Lägg några små vedträn tillsammans med lite tändved och tändmedel i eldstaden/kaminen.
100%	Innan brasan tänds ska fläkten slås på med full hastighet och luftintaget på kaminen/eldstaden öppnas helt. Obs! Om Exodraft-styrningen har en boostfunktion ska den aktiveras. ***Observera! Centrifugalfläkthjulets rotationsriktning:*** *Kontrollera att modellerna RSV400-42 och RSV450-42 roterar i pilens riktning enligt märkningen på produkten (medurs).*
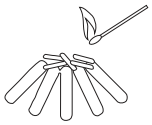	Tänd brasan och kontrollera att inga rökgaser tränger ut från eldstadsöppningen.
	När brasan har tagit sig och alla vedträn brinner ska luftintaget på kaminen/eldstaden minskas och rökgasfläktens hastighet sänkas till en nivå där den fortfarande för bort rökgaserna på ett säkert sätt, men utan att släcka lågorna. Kom ihåg denna inställning på varvtalsregulatorn, eftersom den är rökgasfläktens idealiska driftläge/drifthastighet. *Om du använder en av styrningarna med temperatursensor sparar styrningen automatiskt den senast använda inställningen.*
	Påfyllning av bränsle: *För att undvika att sot och rök tränger in i rummet när ved läggs på brasan kan det vara nödvändigt att öka fläktens hastighet under en kort period (3 min.) vid påfyllning. För styrningar med boostfunktion ska detta alternativ väljas.* Om dessa anvisningar följs bidrar det till att spara energi och samtidigt säkerställa maximal värmeeffekt från värmeanordningen.
	Avslutning: Sluta fylla på bränsle när du vill att brasan ska brinna ut. *Låt fläkten vara på tills värmen i eldstaden och rökkanalen har sjunkit och det är säkert att stänga av fläkten. Styrningar med temperatursensor ser till att fläkten stängs av automatiskt efter en eftergångsperiod.*

FÖRSIKTIGHET! Överelda inte eldstaden/kaminen. Mindre avlagringar av kreosot kan antändas och orsaka en mindre skorstensbrand, vilket kan leda till att rökkanalen når en farligt hög temperatur.

Underhåll och felsökning

Skötsel och rengöring

Det är mycket viktigt att hålla rökkanalen ren från kreosot och avlagringar, eftersom sot är den främsta orsaken till skorstensbränder. Fläktens överdel är gångjärnsförsedd och kan öppnas för att underlätta rengöring av fläkten.

Rengöringsintervallen beror på hur eldstaden används. Ju mer värmeanordningen används, desto oftare måste rökkanalen rengöras.

Om en eldstad används regelbundet (2–3 gånger i veckan) kan rengöring av skorstenen och fläkten behövas två gånger per år. Vid daglig användning kan kortare intervall krävas.

Oavsett hur ofta fläkten används ska den kontrolleras och rengöras minst en gång per år, till exempel när skorstenen kontrolleras och rengörs av sotaren. Skorstenen ska alltid rengöras av en utbildad sotare.

Obs!

Motorn i fläkten har kullager som är tätade, livstidssmorda och underhållsfria.

Om lagren behöver bytas ska detta endast utföras av behörig personal.

VARNING! Öppna inte motorhuset om inte strömmen till rökgasfläkten har brutits!

Rengöringsförfarande

Steg	Åtgärd
1	Använd säkerhetsbrytaren för att bryta strömmen till fläkten och kontrollera att fläkten inte roterar.
2	Lossa skruven och öppna fläktens överdel så att den hänger i gångjärnen och säkerhetsvajern.
3	Rengör axialvingen/centrifugalfläkthjulet försiktigt med en skrapa eller borste.
4	Kontrollera rökgasvägen genom fläktens över- och underdel med avseende på sotavlagringar och rengör vid behov med en skrapa eller borste.
5	När fläkten är öppen kan sotaren även sota skorstenen.
6	Kontrollera att inga vikter på centrifugal-fläkthjulet tas bort, eftersom detta kan försämra centrifugalfläkthjulets balans.

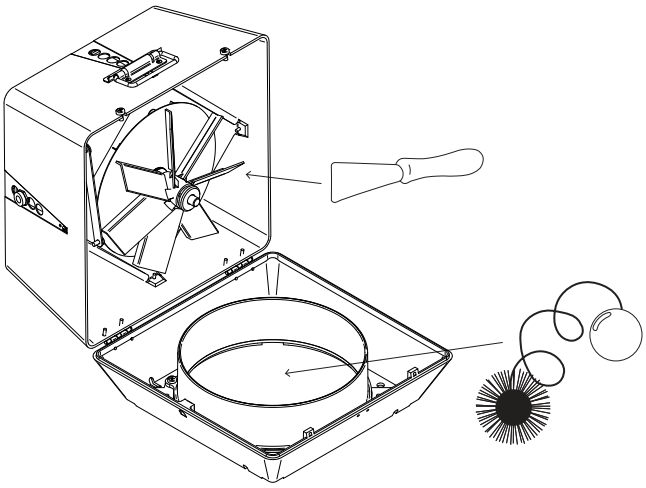

Felsökning

Symptom	Problem	Lösning
Fläkten får ingen ström	Säkerhetsbrytaren kan vara frånslagen	Kontrollera säkerhetsbrytaren
	Varvtalsregulatorn är avstängd	Slå på varvtalsregulatorn
	Lös elektrisk anslutning	Kontrollera kabeldragningen och åtgärda problemet
Fläkten får ström men fungerar inte	Lösa elektriska anslutningar	Kontrollera kabeldragningen och åtgärda problem med anslutningarna. Var särskilt uppmärksam på kabeldragningen i kopplingsboxen
	Spänningsinställningen är för låg	Öka hastighetsinställningen
Fläkten får ström men brummar och roterar inte	Kondensatorn kan vara utsliten	Kontrollera kondensatorn och byt ut den vid behov
	Sot gör att axialvingen/centrifugalfläkthjulet fastnar	Rengör fläkten
Fläkten verkar fungera korrekt, men draget är inte tillräckligt	Fläkten kan vara underdimensionerad	Byt till en större fläkt
	Kondensatorn kan vara utsliten	Kontrollera kondensatorn och byt ut den vid behov
	Rökkanalen är skadad/blockerad	Kontrollera rökkanalen, vid behov med hjälp av sotare
Fläkten vibrerar	Motoraxeln kan vara böjd	Byt motor
	Fläkten behöver rengöras	Rengör fläkten
	Felaktig installation	Kontrollera installationsanvisningen i denna manual
Det hörs luftflödesljud från eldstadsöppningen	Fläkten går för snabbt	Minska fläkthastigheten
Mekaniskt ljud hörs	Sot eller tjära kan påverka axialvingen/centrifugalfläkthjulet	Rengör axialvingen/centrifugalfläkthjulet
	Motorlagren kan vara utslitna/överhettade	Byt lager
	Felaktig installation	Kontrollera installationsanvisningen i denna manual

UK Conformity Assessed

Exodraft a/s
Industrivej 10
DK-5550 Langeskov

Hereby declares that the following products:

RSV009-41, RSV012-41, RSV014-41, RSV016-41, RSV160-41, RSV200-41, RSV250-41, RSV315-41, RSV400-41, RSV400-42, RSV450-42, RSV315-43, RSV400-43

Were manufactured in conformity with the provisions of the following regulations:

The Supply of Machinery (Safety) Regulations 2008

Electrical Equipment (Safety) Regulations 2016

Electromagnetic Compatibility Regulations 2016

Langeskov, 08-07-2026
Managing Director
Lars Søberg

Declaration of Conformity

DK:	EU-Overensstemmelseserklæring	NL:	EU-Conformiteits verklaring
GB:	Declaration of Conformity	SE:	EU-Överensstämmelsedeklaration
DE:	EU-Konformitätserklärung	FI:	EU-Vaatimustenmukaisuusvakuutus
FR:	Déclaration de conformité de l'Union Européenne	IS:	ESS-Samræmisstaðfesting
NO:	EU-Samsvarserklæring	IT:	Dichiarazione di Conformità Unione Europea
PL:	EU Deklaracja zgodności		

Exodraft a/s
Industrivej 10
DK-5550 Langeskov

Erklærer på eget ansvar, at følgende produkter: Hereby declares that the following products: Erklärt hierdurch auf eigene Verantwortung, daß folgende Produkte: Déclare, sous sa propre responsabilité, que les produits suivants: Erklærer på eget ansvar at følgende produkter: Niniejszym oświadcza, że następujące produkty:	Veklaart dat onderstaande producten: Deklarerar på eget ansvar, att följande produkter: Vastaa siltä, että seuraava tuote: Staðfesti à eigin àbyrgð, að eftirfarandi vörur: Dichiara con la presente che i seguenti prodotti:

RSV009-41, RSV012-41, RSV014-41, RSV016-41, RSV160-41, RSV200-41, RSV250-41,
RSV315-41, RSV400-41, RSV400-42, RSV450-42, RSV315-43, RSV400-43

Som er omfattet af denne erklæring, er i overensstemmelse med følgende standarder: Were manufactured in conformity with the provisions of the following standards: Die von dieser Erklärung umfaßt sind, den folgenden Normen: Auxquels s'applique cette déclaration sont en conformité avec les normes ci-contre: Som er omfattet av denne erklæring, er i samsvar med følgende standarder: Zostały wyprodukowane zgodnie z warunkami określonymi w następujących normach:	Zijn vervaardigd in overeenstemming met de voorschriften uit de hieronder genoemde normen en standaards: Som omfattas av denna deklaration, överensstämmer med följande standarder: Jota tämä selvitys koskee, on seuraavien standardien mukainen: Sem eru meðtalin i staðfestingu Pessari, eru i fullu samræmi við eftirtalda staðla: Sono stati fabbricati in conformità con le norme degli standard seguenti:

EN 60335-1, EN 60335-2-80, DS/EN ISO 12100: 2011

I.h.t bestemmelser i direktiv: In accordance with Entsprechen gemäß den Bestimmungen der folgenden Richtlinien: Suivant les dispositions prévues aux directives: I.h.t bestemmelser i direktiv: Zgodnie z:	En voldoen aan de volgende richtlijnen: Enligt bestämmelserna i följande direktiv: Seuraavien direktiivien määräysten mukaan: Med tilvisun til àkvarðana eftirlits: In conformità con le direttive:
Maskindirektivet: The Machinery Directive: Richtlinie Maschinen: Directive Machines: Maskindirektivet: Dyrektywą maszynową:	De machinerichtlijn: Maskindirektivet Konedirektiivi: Vèlaeftirlitið: Direttiva Macchinari:

2006/42/EF/-EEC/-EWG/-CEE

Lavspændingsdirektiv: The Low Voltage Directive: Niederspannungsrichtlinie: Directive Basse Tension: Lavspenningsdirektivet: Dyrektywą Niskonapięciową	De laagspanningsrichtlijn: Lågspänningsdirektivet: Pienjännitedirektiivi: Smáspennueftirlitið: Direttiva Basso Voltaggio:

2014/35/EC

EMC-direktivet: And the EMC Directive: EMV-Richtlinie: Directive Compatibilité Electromagnétique: EMC-direktivet: Dyrektywą EMC – kompatybilności elektromagnetycznej	En de EMC richtlijn: EMC-direktivet: EMC-direktiivi: EMC-eftirlitið: Direttiva Compatibilità Elettromagnetica:

2014/30/EC

Langeskov, 08-07-2026 Adm. direktør Managing Director *Lars Søberg*	Algemeen directeur Geschäftsführender Direktor Président Directeur Général Verkställande direktör Toimitusjohtaja Framkvemdastjori Direttore Generale

DK: Exodraft a/s

Industrivej 10
DK-5550 Langeskov
Tel: +45 7010 2234
Fax: +45 7010 2235
info@exodraft.dk
www.exodraft.dk

SE: Exodraft a/s

Jeppahalla 6
SE-375 34 Mörrum
Tel: +46 (0)8-5000 1520
info@exodraft.se
www.exodraft.se

NO: Exodraft a/s

Storgaten 88
NO-3060 Svelvik
Tel: +47 3329 7062
info@exodraft.no
www.exodraft.no

UK: Exodraft Ltd.

24 Janes Meadow, Tarleton
GB-Preston PR4 6ND
Tel: +44 (0)1494 465 166
Fax: +44 (0)1494 465 163
info@exodraft.co.uk
www.exodraft.co.uk

DE: Exodraft a/s

Niederlassung Deutschland
Industriestraße 14
DE-55768 Hoppstädten-Weiersbach
Tel: +49 6782 989 590
Fax: +49 6782 989 5929
info@exodraft.de
www.exodraft.de

FR: Exodraft sas

78, rue Paul Jozon
FR-77300 Fontainebleau
Tel: +33 (0)6 3852 3860
info@exodraft.fr
www.exodraft.fr

3112001_RSV_SE | 260826

Din energi. **Optimerad.**

exodraft